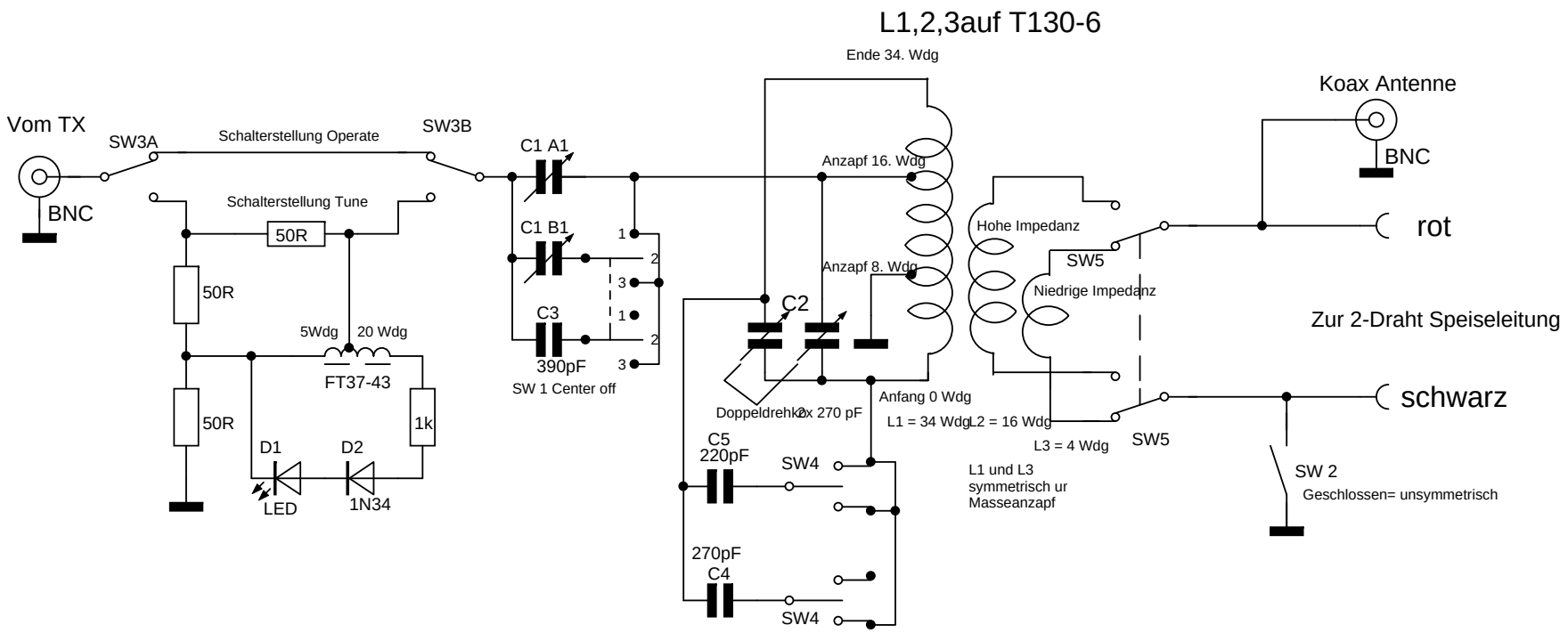
L1,2,3auf T130-6
Ende 34. Wdg
Koax Antenne
BNC
Vom TX
SW3A
Schalterstellung Operate
SW3B
C1 A1
Anzapf 16. Wdg
BNC
Schalterstellung Tune
50R
C1 B1
Hohe Impedanz
rot
SW5
Anzapf 8. Wdg
50R
C3
C2
Niedrige Impedanz
Zur 2-Draht Speiseleitung
5Wdg
20 Wdg
390pF
FT37-43
SW 1 Center off
Anfang 0 Wdg
schwarz
50R
1k
Doppeldrehkx 270 pF
L1 = 34 Wdg
L2 = 16 Wdg
L3 = 4 Wdg
SW5
D1
D2
C5
220pF
SW4
L1 und L3
symmetrisch ur
Masseanzapf
SW 2
Geschlossen= unsymmetrisch
LED
1N34
270pF
C4
SW4