Schaltbild/Blockschaltbild Mainboard "SOLF"

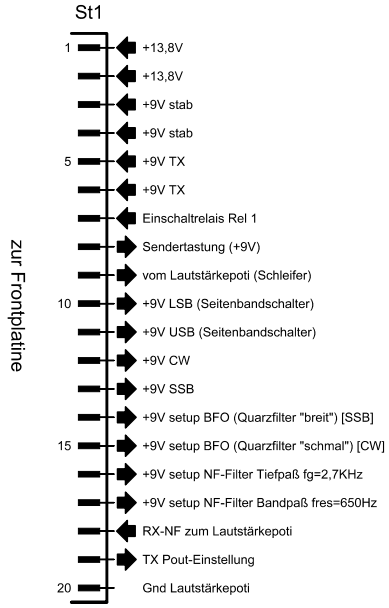

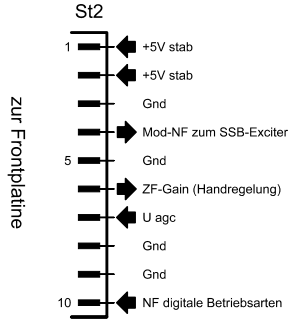

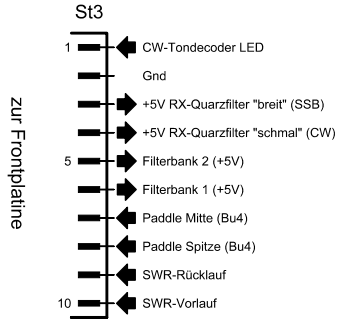

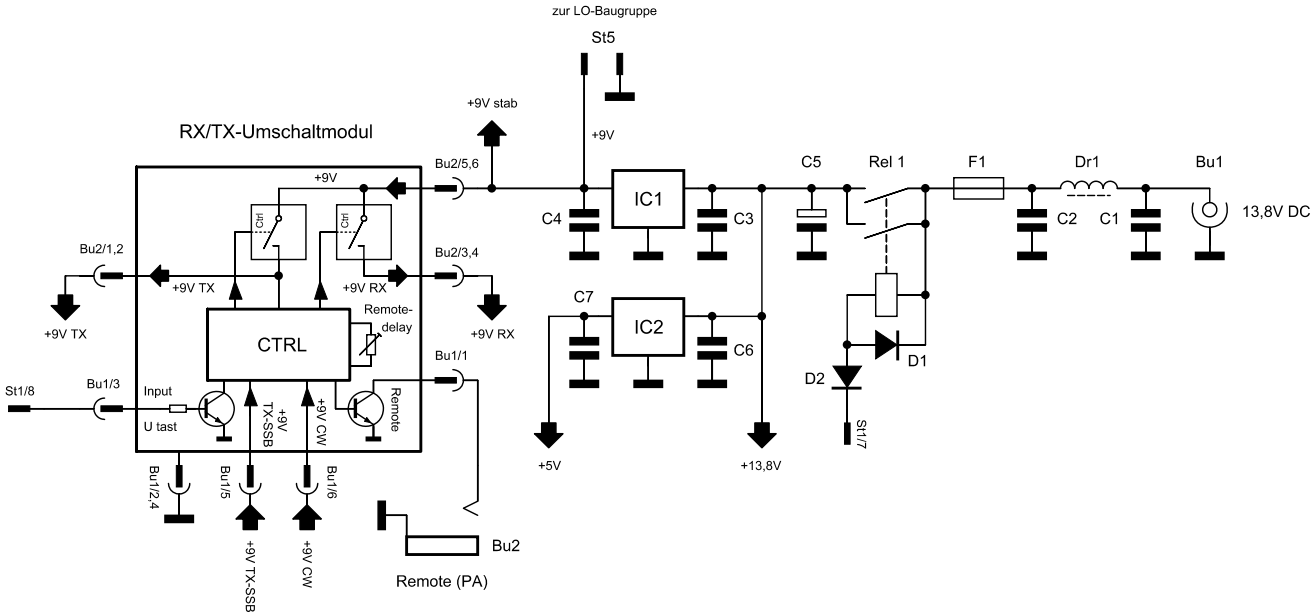

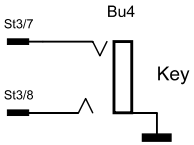

Stand: 3.03.2011 SOLF