TX-Vorverstärker "SOLF"

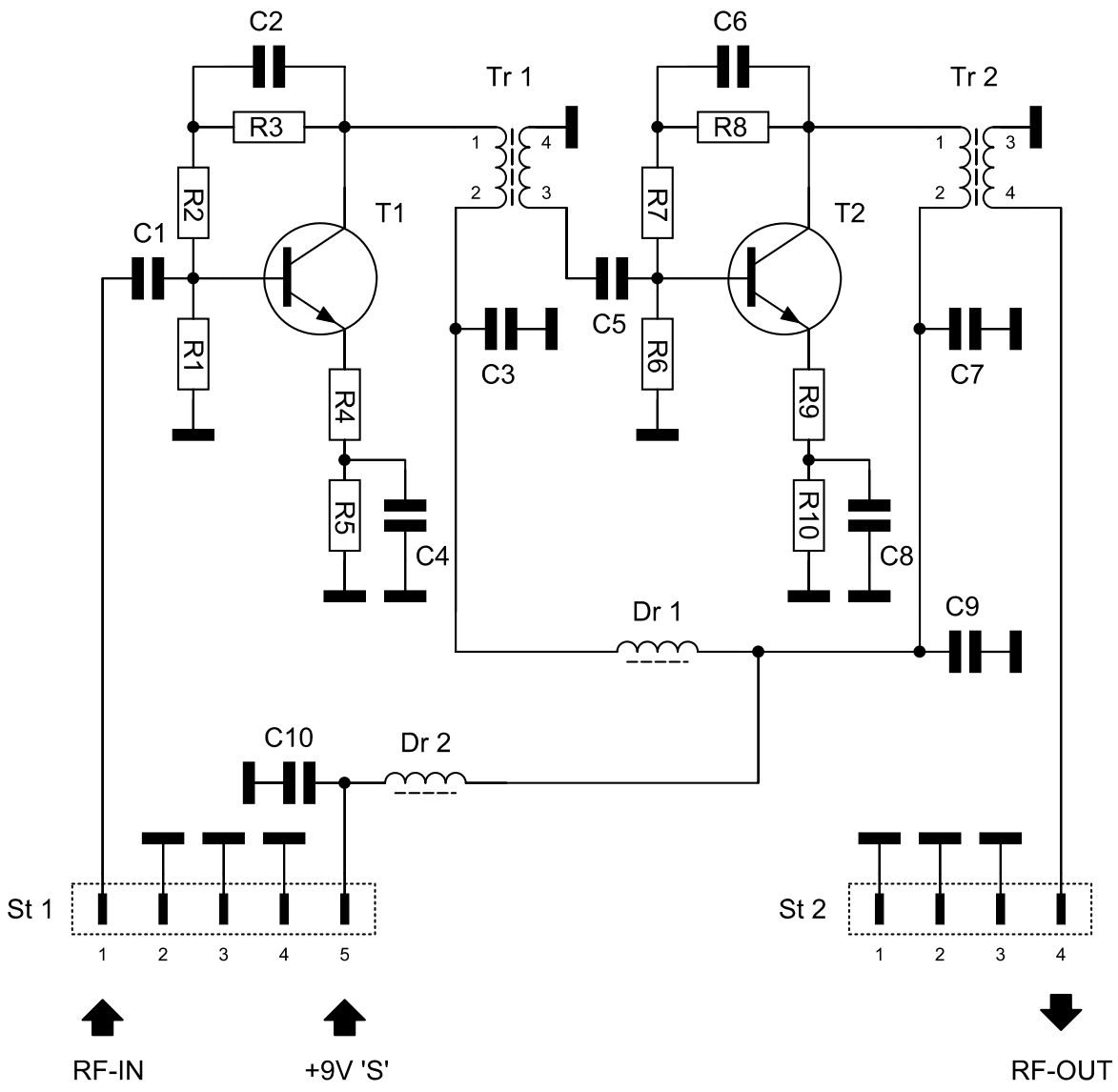

11.04.2009 SOLF