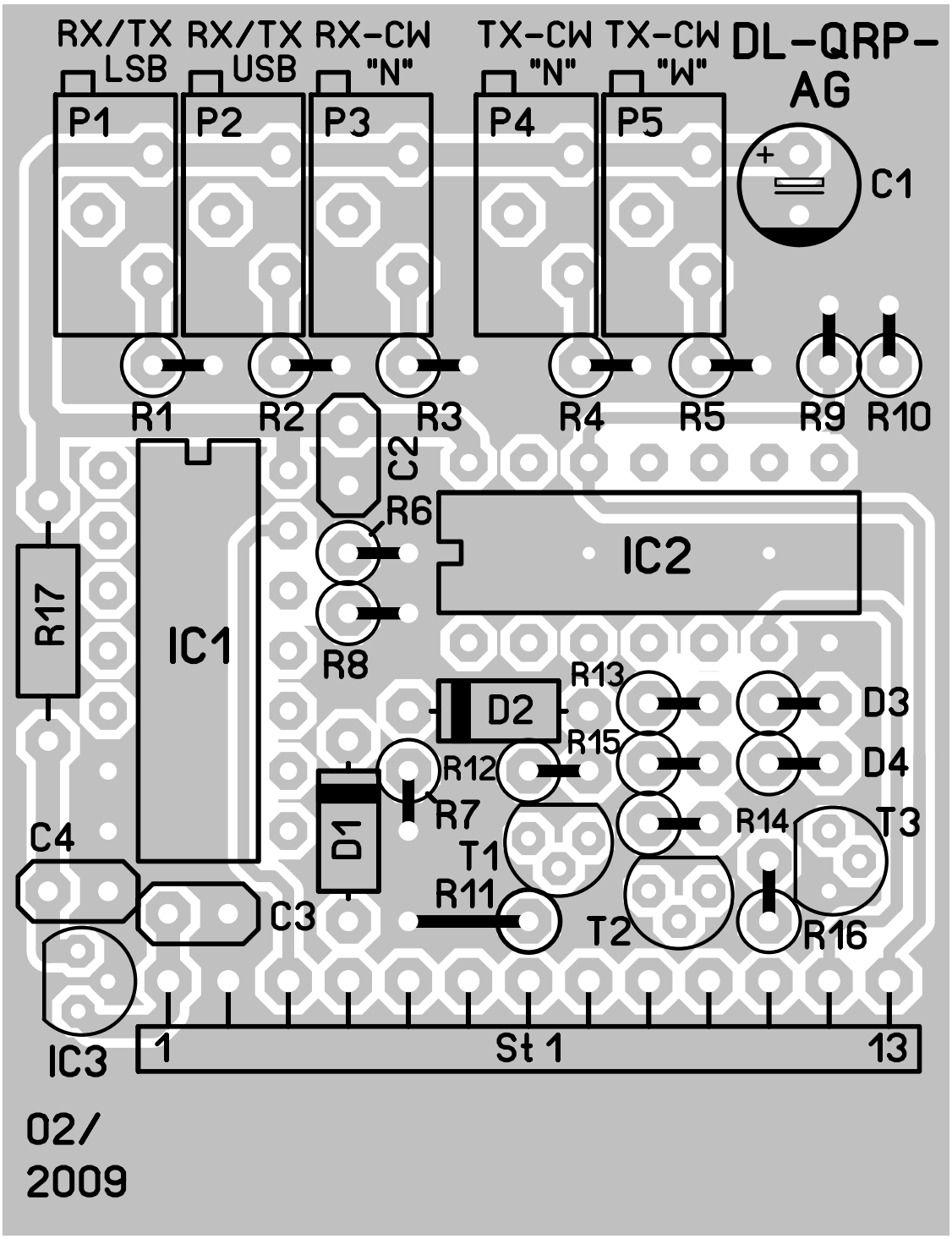
RX/TX LSB
RX/TX USB
RX-CW "N"
TX-CW "N"
TX-CW "W"
DL-QRP-AG
P1
P2
P3
P4
P5
C1
R1
R2
R3
R4
R5
R9
R10
C2
R6
IC2
R17
IC1
R8
R13
D2
D3
R15
R12
D4
R7
D1
R14
T3
C4
T1
R11
C3
T2
R16
IC3
1
St 1
13
02/
2009